Bordures de quai pour voie ferrée
Bordsteine für Bahnsteigkante

	Elément standard Standard Element	Elément d'angle Winkel Element
Longueur en mm / Länge in mm	1000	500
Pieds en mm / Fuss in mm	600	430
Largeur en mm / Breite in mm	190	190
Hauteur en mm / Höhe in mm	790	790
Poids en kg / pièce / Gewicht in kg / St	390	220
Nr d'article / Artikel-Nr	7050417	7050418

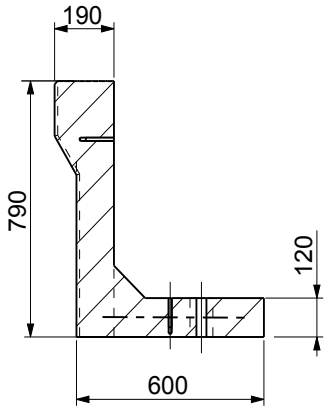

Bordures de quai 55-2011 / Bordsteine für Bahnsteigkante 55-2011

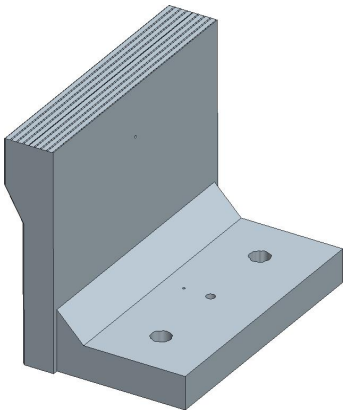

Elément standard / Standard Element

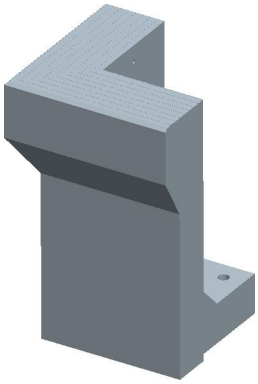

Elément d'angle / Winkel Element