Paniers en acier galvanisé (selon DIN 4052, DN 450 mm)
Verzinkte Eimer (nach DIN 4052, DN 450 mm)

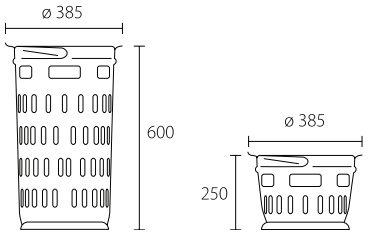

Panier en acier galvanisé s'adaptent sur grilles 500/500 mm
Eimer verzinkt passend zu Aufsätzen 500/500 mm

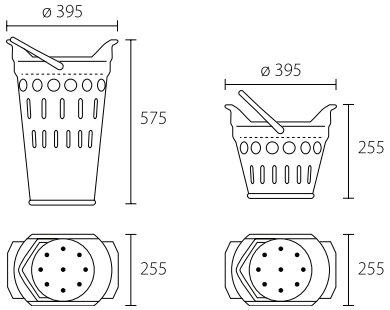

Panier en acier galvanisé s'adaptent sur grilles 300/500 mm
Eimer verzinktpassend zu Aufsätzen 300/500 mm

	Panier pour grilles 500 / 500 mm	Eimer für Aufsätze 500 / 500 mm
	Modèle long avec 4 rangées de fentes langes Modell mit 4 Schlitzreihen	Modèle court avec 1 rangée de fentes kurzes Modell mit 1 Schlitzreihe
Kg par pièce / kg pro Stück	6,2	4,2
N° d'article / Artikelnr.	5021301011	5021301014

	Panier pour grilles 300 / 500 mm	Eimer für Aufsätze 300 / 500 mm
	Modèle long avec 2 rangées de fentes langes Modell mit 2 Schlitzreihen	Modèle court avec 1 rangée de fentes kurzes Modell mit 1 Schlitzreihe
Kg par pièce / kg pro Stück	7,9	5,5
N° d'article / Artikelnr.	5021301051	5021301053

Exemples de combinaison pour siphons (selon DIN 4052, DN 450 mm)
Kombinationsbeispiele für Abläufe (nach DIN 4052, DN 450 mm)

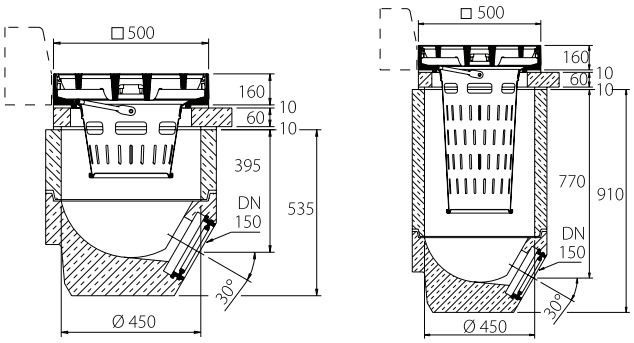

Pour grilles 500/500 mm / Für Aufsätze 500/500 mm

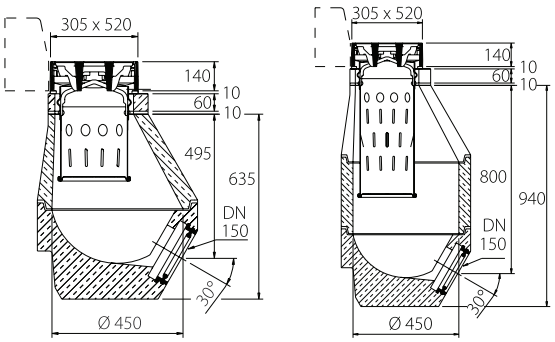

Pour grilles 300/500 mm / Für Aufsätze 300/500 mm