Basalte

Carbon 7

Gris Atlas

Tourbe

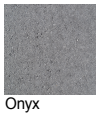
Onyx

Jaune ocre

Macaron

Blanc de Luxembourg

Grés de Luxembourg

Beige 1014

Granit gris

Ocelot

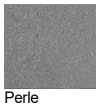
Perle

Granit rouge

Belombra
Les grilles de protection d'arbres Belombra sont en béton armé et donc extrêmement résistantes, voire indestructibles. Une poutre périphérique crée une cavité qui empêche le tassement du sol au niveau des racines et permet l'accès des eaux pluviales et de l'air. La cavité peut être remplie avec du gravier roulé, du concassé (granulométrie 5/8 mm) ou encore des agrégats légers (8/16 mm). Ainsi l'on constitue un excellent réservoir d'air et eau. La grille d'arbre Belombra contient une ouverture pour l'arrosage et l'ajout de minéraux. L'utilisation d'anneaux réducteurs permet une adaptation ultérieure à l'épaisseur du tronc. Attention : les anneaux ne sont pas carrossables !

Belombra
Das Baumschutzsystem Belombra besteht aus hochwertigem Stahlbeton, ist hochbelastbar und nahezu unverwüstlich. Eine umlaufende Aufstelzung lässt einen Hohlraum entstehen, der eine Bodenpressung im Wurzelbereich der Bäume verhindert und den ungehinderten Zufluss von Regenwasser und Luft ermöglicht. Der Hohlraum kann mit Rundkies, gebrochenem Gesteinsmaterial (Körnung 5/8 mm) oder Leichtzuschlägen aus geblähtem Ton und Schiefer (Körnung 8/16 mm) aufgefüllt werden. Auf diese Weise entsteht ein hervorragender Luft- und Wasserspeicher. Die Baumscheibe Belombra enthält einen Einfüll-Stutzen für die Zufuhr von Wasser und Nährstoffen. Durch das Einlegen von Reduzierringen kann der Durchmesser des Pflanzraumes der jeweiligen Dicken des Baumstammes angepasst werden. Vorsicht: die Reduzierringe sind nicht befahrbar!

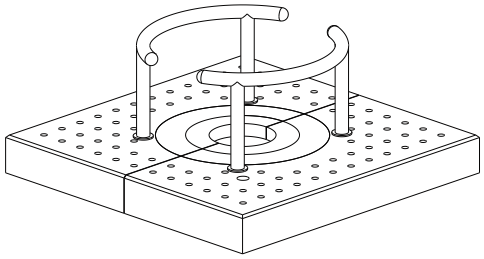

	200 x 200	250 x 250
Longueur en mm / Länge in mm	2000	2500
Largeur en mm / Breite in mm	2000	2500
Epaisseur en mm / Stärke in mm	(300) 100	(300) 100
kg par pce / kg pro Stck	1200	1500
DN intérieur en mm / DN innen in mm	1200	1200

Anneaux de réduction / Reduzierringe	Poids / Gewicht
DN 850	75 kg
DN 500	50 kg

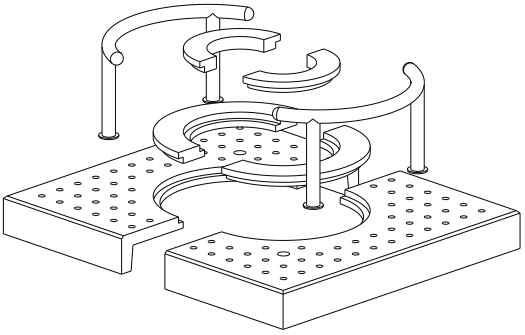

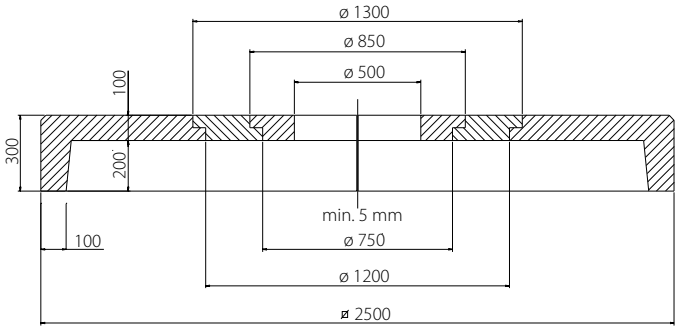

Veuillez respecter un joint minimum de 5 mm entre les éléments.
Bitte eine Fugenbreite von 5 mm zwischen den Elementen respektieren.

CONTERN
Lëtzebuerger Beton

Basalte

Carbon 7

Gris Atlas

Tourbe

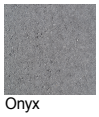
Onyx

Jaune ocre

Macaron

Blanc de Luxembourg

Grés de Luxembourg

Beige 1014

Granit gris

Ocelot

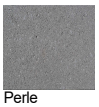
Perle

Granit rouge

Monolith
Fonctionnelle, elle protège l'arbre des agressions urbaines, tout en favorisant le développement des racines. Pratique et conviviale, elle incite les passants à se reposer à l'ombre du feuillage. Monolith est le mobilier urbain alliant l'utile à l'agréable. Tous les éléments de protection sont disponibles dans les teintes classiques de Contern et s'intègrent ainsi parfaitement dans la gamme.

Monolith
Funktionsgerecht, schützt es den Baum vor städtischen Aggressionen und fördert die Entwicklung der Wurzeln. Praktisch und gesellig, verleitet es die Passanten sich im Schatten des Laubes zu erholen. Monolith gehört zum Stadtmobiliar, was das Nützliche mit dem Angenehmen verbindet. Die Baumschutzsysteme sind in allen auf das Contern Produktsortiment angepassten Oberflächen erhältlich und können dadurch harmonisch in die Produktpalette eingefügt werden.

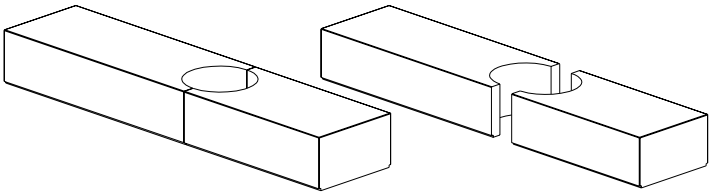

en 2 pièces / 2-teilig

	3500 x 800
Longueur en mm / Länge in mm	3500 (2000 / 1500)
Largeur en mm / Breite in mm	800
Hauteur en mm / Höhe in mm	450
Diamètre en mm / Durchmesser in mm	600

CONTERN SA **contern.com**
Société Anonyme | Rue des Chaux | L-5324 Contern | B.P.79 - L-5201 Sandweiler | Tel +352 35 88 11-1 | RC Luxembourg B 7119 | No. TVA LU101 49131 | info@contern.com
BCEE LU24 0019 1900 0050 3000 · BCEELULL | BGL LU43 0030 0580 5482 0000 · BGLLLULL | BIL LU48 0021 1000 4070 0000 · BILLLULL | ING LU16 0141 8495 8730 0000 · CELLLULL